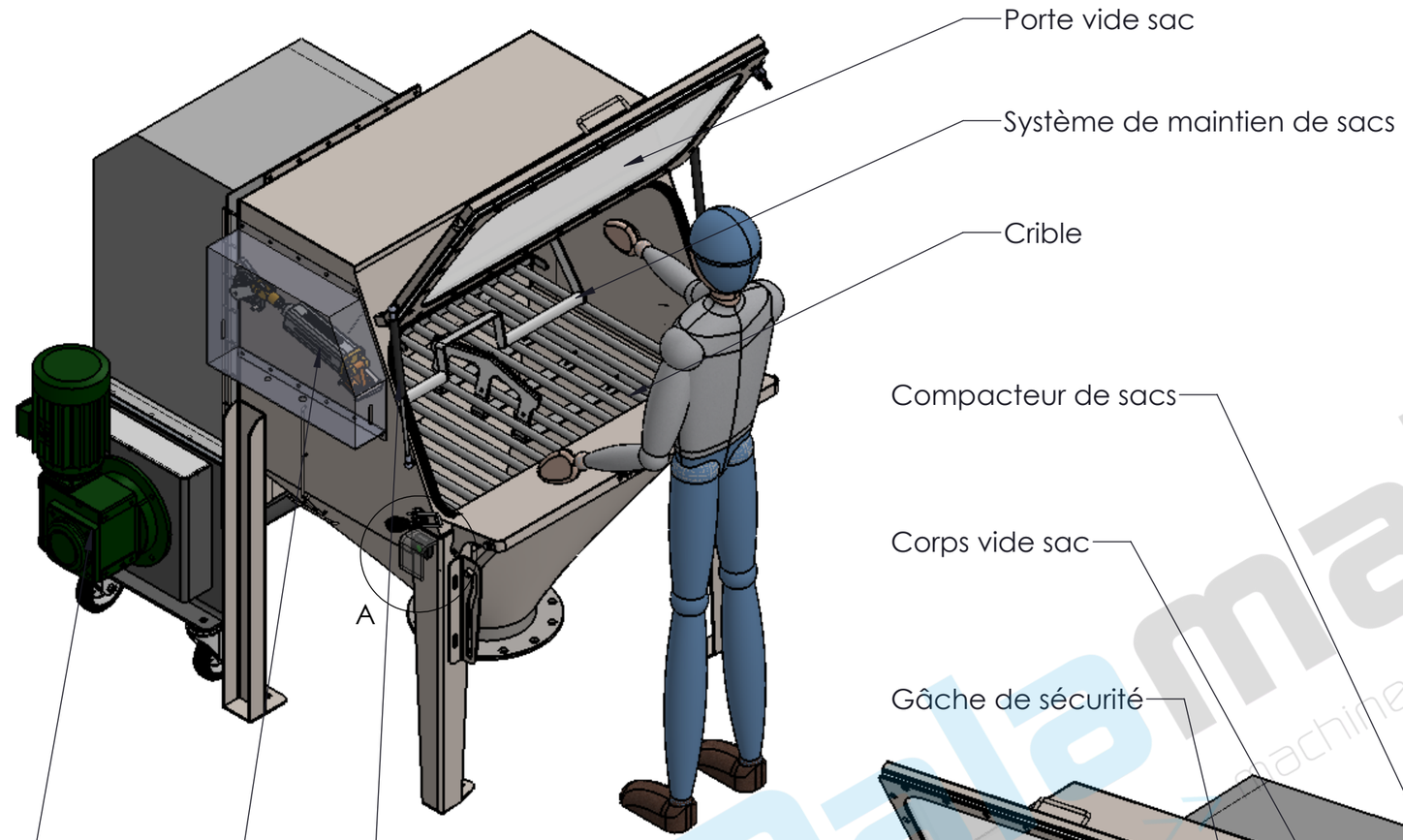

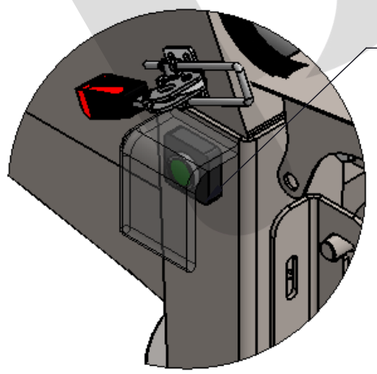

DÉTAIL A
ECHELLE 1 : 5

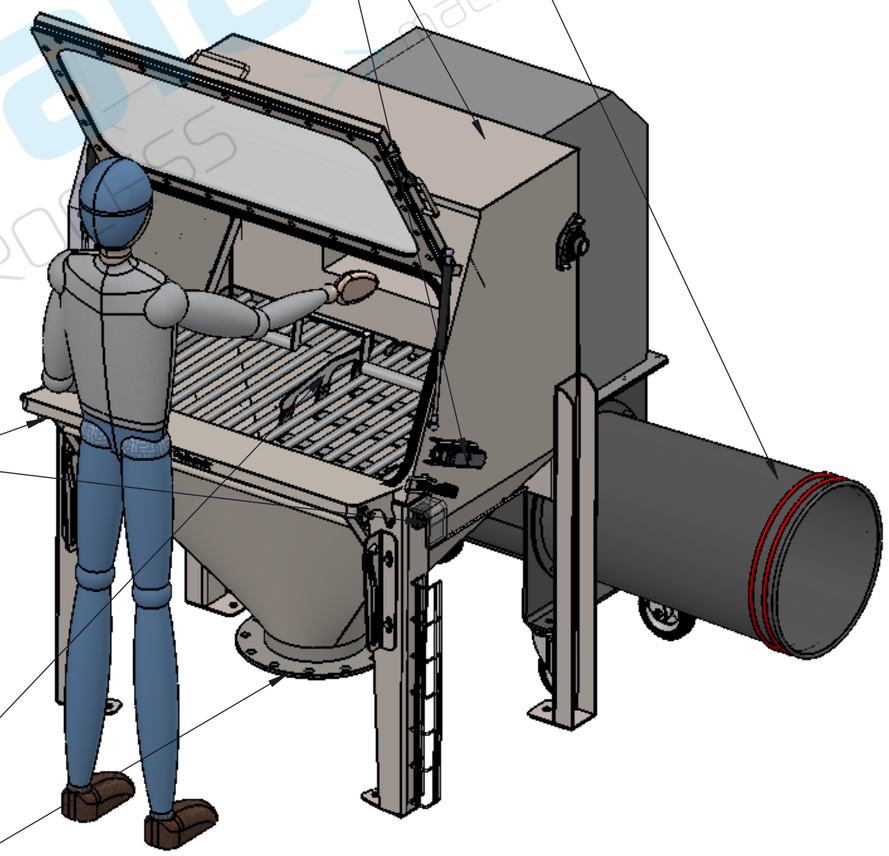

DATE	REVISION	DESIGNATION	VISA BE	VISA Commercial
13-03-13	A	DIFFUSION		
-	-	-		
-	-	-		

Ce plan est non contractuel.

Il est la propriété exclusive de PALAMATIC.

Toute reproduction, toute diffusion même partielle est formellement interdite.

This drawing is non-contractual.

It is the exclusive property of PALAMATIC company.

Any reproduction, any dissemination, even partial, is expressly prohibited.

CE PLAN EST LA PROPRIETE DE LA SOCIETE PALAMATIC - IL NE PEUT ÊTRE COPIE OU UTILISE SANS AUTORISATION

Rue de l'Ecotais
Z.A. de la Croix Rouge
35530 BRECE

Tél. : (33) 02.99.86.06.22
Fax : (33) 02.99.86.08.10
E-mail : contact@palamatic.fr

Palamatic PROCESS >>> de l'idée à l'usine

Système / *System* : Vide sac ergotype ET10

Format :	Echelle :	Code Equipement / *Equipment Code*	Révision :
A3	1:15	ET10	A 1/2

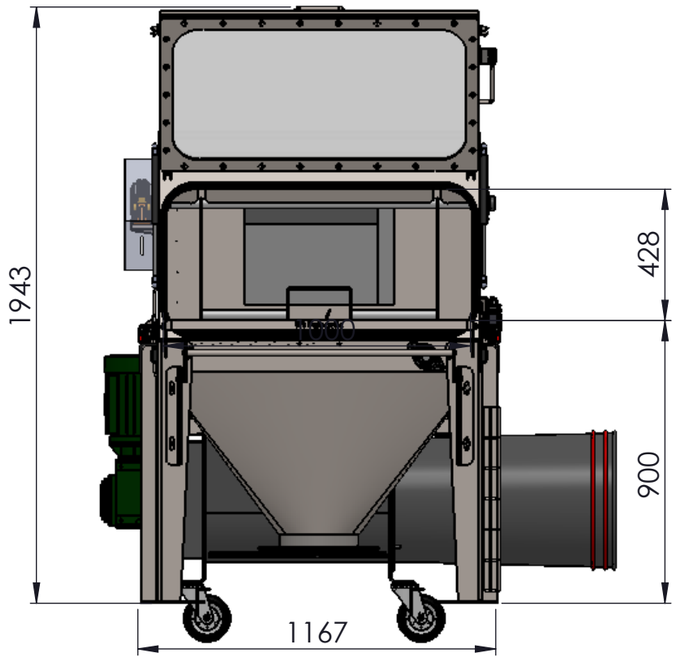

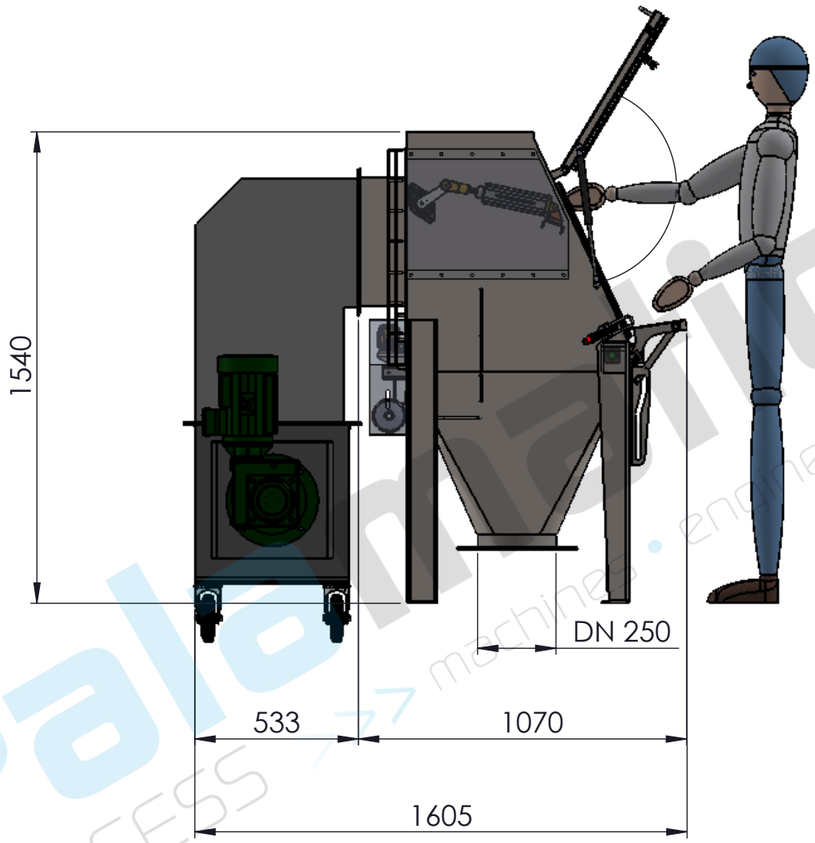

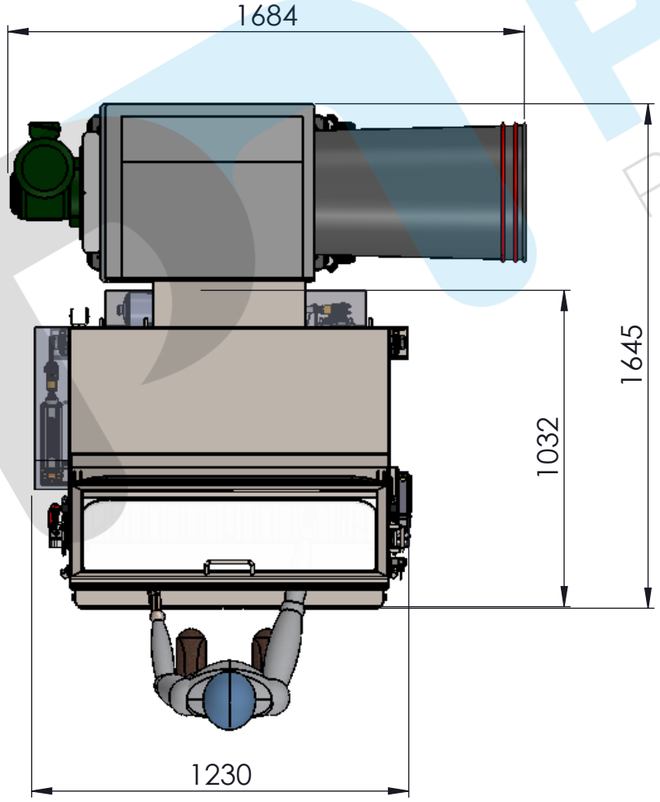

DATE	REVISION	DESIGNATION	VISA BE	VISA Commercial
13-03-13	A	DIFFUSION		
-	-	-		
-	-	-		

Ce plan est non contractuel.

Il est la propriété exclusive de PALAMATIC.

Toute reproduction, toute diffusion même partielle est formellement interdite.

This drawing is non-contractual.

It is the exclusive property of PALAMATIC company.

Any reproduction, any dissemination, even partial, is expressly prohibited.

CE PLAN EST LA PROPRIETE DE LA SOCIETE PALAMATIC - IL NE PEUT ÊTRE COPIE OU UTILISE SANS AUTORISATION

Rue de l'Ecotais
Z.A. de la Croix Rouge
35530 BRECE

Tél. : (33) 02.99.86.06.22
Fax : (33) 02.99.86.08.10
E-mail : contact@palamatic.fr

Palamatic Process >>> de nez à oreilles

Système / *System* : Vide sac ergotype ET10

Format :	Echelle :		Code Equipement / *Equipment Code*	Révision :
A3	1:20		ET10	A 2/2