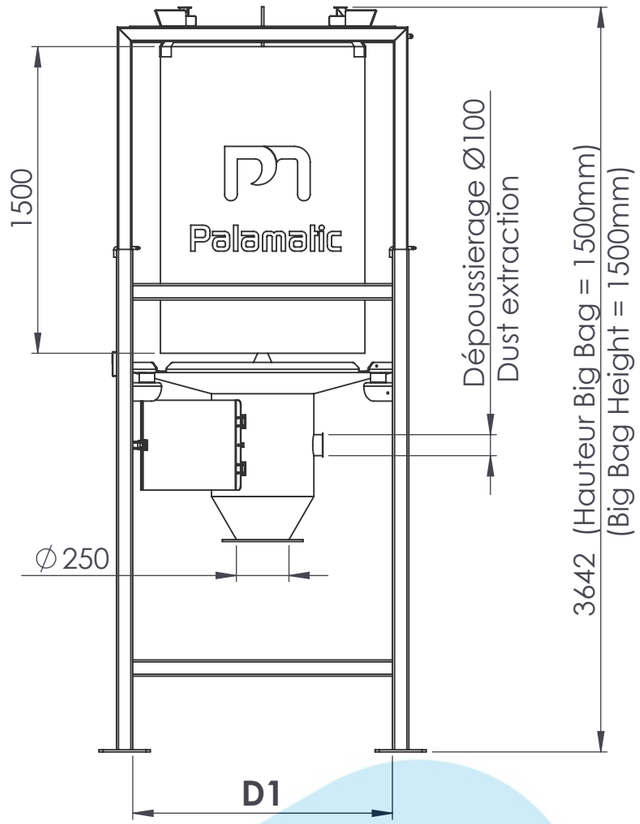

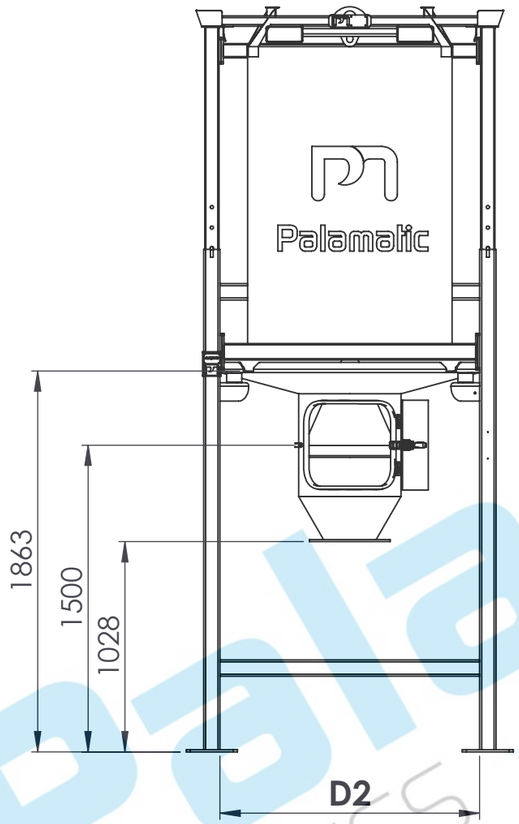

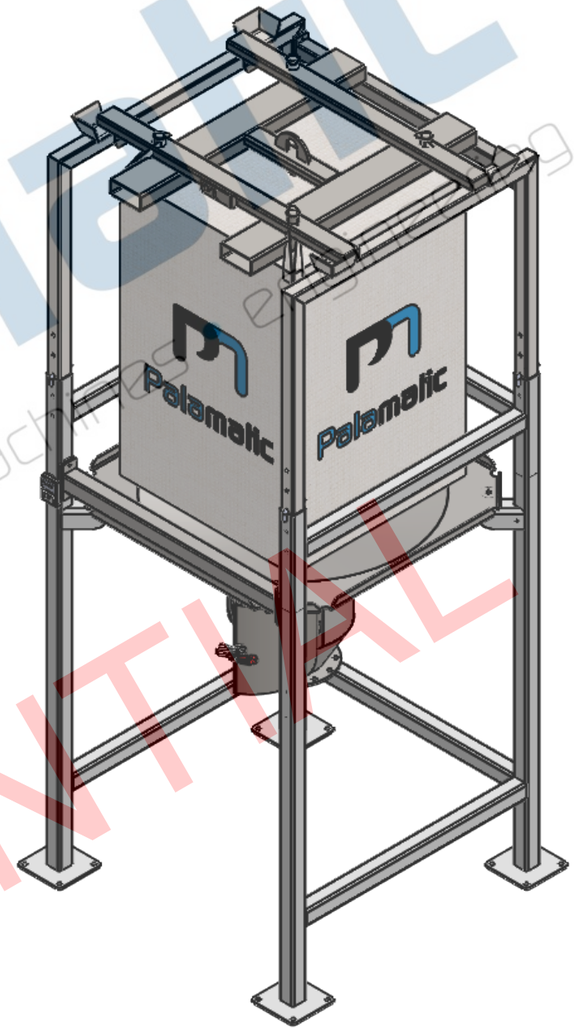

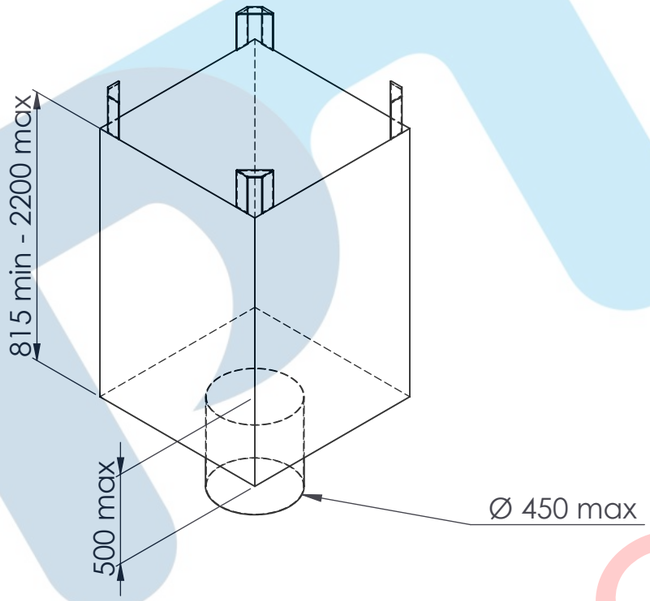

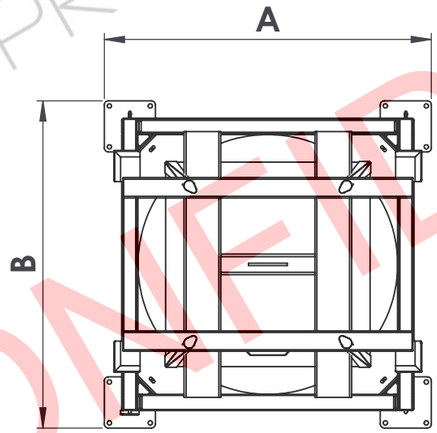

Ref	Hauteur max big bag /Max big bag height (mm)	Largeur max big bag /Max big bag widt (mm)	D1 (mm)	D2 (mm)	A (mm)	B (mm)
VBB125P	2200	1140	1270	1270	1600	1600
VBB150P	2200	1390	1495	1495	1875	1875

DIMENSION : mm | MASSE : 506 kg | PLAN D'INFORMATION / INFORMATION DRAWNING

Civil engineering works are not included in palamatic's scope of supply.it is the client's responsibility to ensure the stability resistance and flatness of the structures and terrain on which, palamatic's equipment will be mounted.these structures and terrain must be able to withstand the different loads and constraints brought on by these equipments.

Palamatic n'ayant pas en charge le génie civil, il est de votre responsabilité de vous assurer de la résistance, de la stabilité et de la planéité de vos support ou sols recevant nos équipements, aux différents efforts et contraintes auxquels ils pourraient être soumis.

CE PLAN EST LA PROPRIETE DE LA SOCIETE PALAMATIC - IL NE PEUT ÊTRE COPIE OU UTILISE SANS AUTORISATION / THIS DRAWING IS THE PROPERTY OF THE COMPANY PALAMATIC - IT CANNOT BE COPIED OR USED WITHOUT AUTHORIZATION

Palamatic
Rue de l'Ecotais
Z.A. de la Croix Rouge
35530 BRECE

DATE	REV	OBSERVATION	REVISEUR / REVISER
07/10/2024	A	DIFFUSION	DELOUCHE

Désignation / Name : EF02: Vidange Big-Bag Chariot
Réf. Dossier / Project reference: n°1144
Format : A3 | Echelle / Scale : 1:30 | N° Plan / Drawing number: n°1144 | REV : A | 1/1

Palamatic PROCESS machines equipments
CONFIDENTIAL